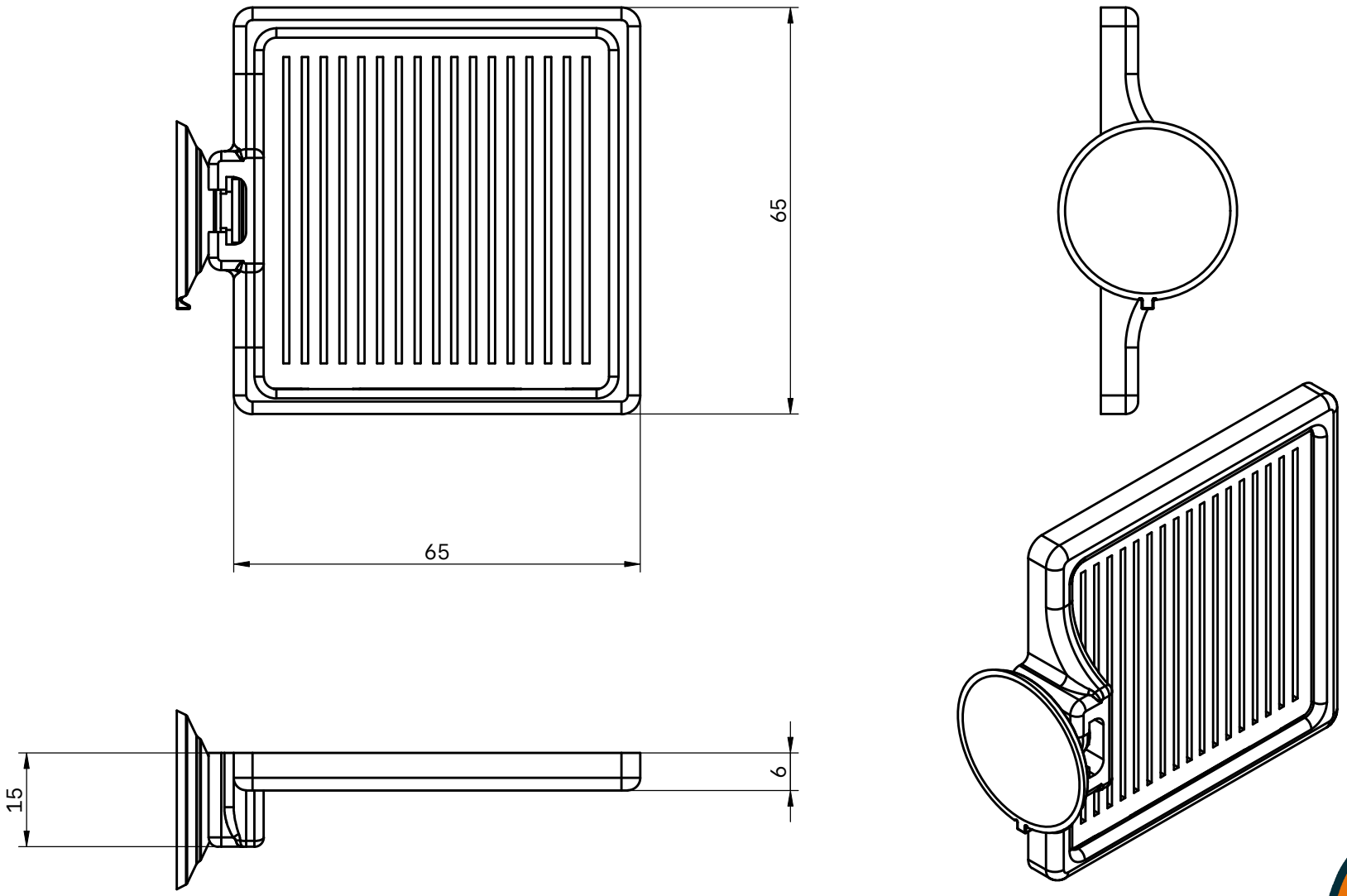
65
65
15
6